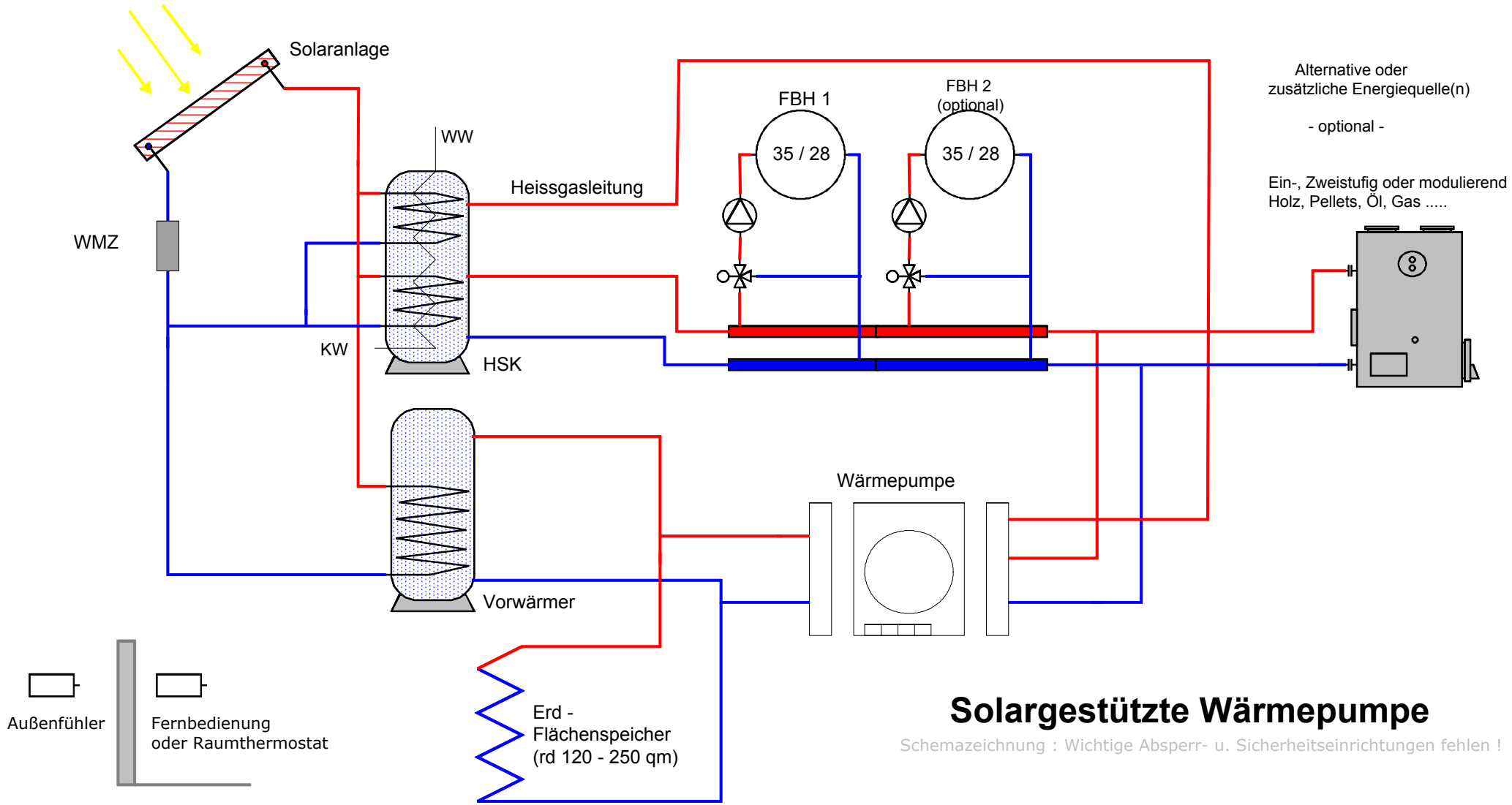

Solargestützte Wärmepumpe

Schemazeichnung : Wichtige Absperr- u. Sicherheitseinrichtungen fehlen !